REGULAR LINE

NORMATIVA DEL PRODOTTO E CAMPO DI APPLICAZIONE

I raccordi filettati GEBO sono conformi alla norma UNI EN 10242 simbolo del disegno A che specifica le caratteristiche dei raccordi in ghisa malleabile filettati.
Così come prescrive la norma citata, raccordi filettati in ghisa malleabile GEBO sono idonei per il trasporto di aria compressa, acqua, gas combustibili, idrocarburi e altri, sotto i limiti di pressione e temperatura indicati.

Applicazioni:
Temperatura minima di servizio: –20 °C, 25 bar
Pressione di lavoro per temperature comprese tra –20 °C e 120 °C: 25 bar
Pressione di lavoro per temperature comprese tra 120 °C e 300 °C: 20 - 25 bar

PRODUCT STANDARDS AND APPLICATION

GEBO Threaded Malleable Cast Iron Fittings are in compliance with Standard DIN EN 10242, design symbol A, corresponding to the materials and thread combination.
GEBO Threaded Malleable Cast Iron Fittings are in accordance with the requirements of above Standard, suitable for compressed air, water, flammable gases, hydrocarbons and other media under the mentioned pressure and temperature limits.

Applications:
Working minimal temperature: –20 °C, 25 bar
Working pressure for temperature range from –20 °C to 120 °C: 25 bar
Working pressure for temperature range from 120 °C to 300 °C: 20–25 bar

SPECIFICHE TECNICHE / TECHNICAL DATA

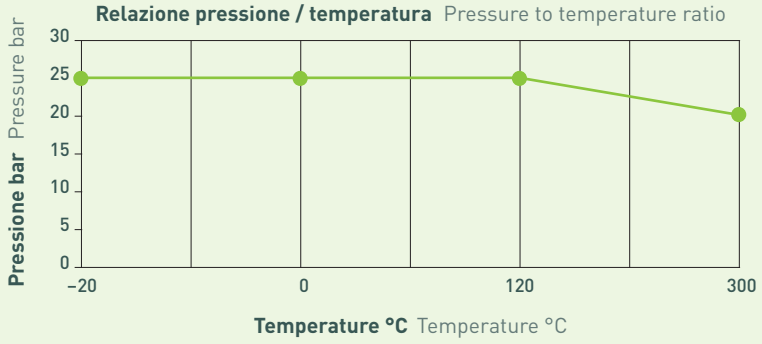

COMPOSIZIONE DEL MATERIALE

I raccordi filettati GEBO sono prodotti in ghisa malleabile e disegnati secondo il simbolo del disegno specificato nella norma UNI EN 10242 come A, il cui grado di qualità e conosciuto come EN-GJMB-350-10.

Questo implica che i seguenti risultati si ottengono nelle prove meccaniche sui campioni con diametro di 12 mm:

- Resistenza alla trazione (valore minimo) 350N/ mm² (35 Kg/mm²)
- Resistenza allo snervamento 0.2 % (valore minimo) 200 N/mm² (20 Kg/mm²)
- Allungamento (valore minimo) 10 %
- Durezza Brinell (valore massimo) 150 HB

Al fine di garantire che non vi siano difetti nel materiale che potrebbero causare perdite, **la tenuta di ogni raccordo GEBO è stata testata in conformità ai requisiti della normativa DIN EN 10242**.

MATERIAL COMPOSITION

GEBO Threaded Fittings are made in Malleable Cast Iron and with design symbol A in compliance with standard DIN EN 10242, quality grade known as EN-GJMB-350-10.

This means that the following results are obtained in mechanical tests on samples with a diameter of 12 mm:

- Tensile Strenght (minimal value) 350 N/mm² (35 kg/mm²)
- Yield strength 0.2 % (minimal value) 200 N/mm² (20 kg/mm²)
- Elongation (minimal value) 10 %
- Brinell hardness 150 HB

In order to ensure that there are no defects in material that could result in leakage, **each GEBO Fitting is leak tightness tested in accordance with requirements of DIN EN 10242**.

ZINCATURA

I raccordi filettati GEBO sono zincati tramite immersione in bagno di zinco fuso, secondo la norma UNI EN 10242.

Il rivestimento di zinco è superiore a 500 gr./m^2, quindi spessore medio minimo di 70 micron.

Lo spessore dello strato di zinco e l'aderenza dello stesso con la superficie di base, garantisce ai nostri raccordi in ghisa malleabile una perfetta protezione anticorrosiva nel tempo.

ZINC COATING

GEBO threaded fittings are hot-dip galvanized by zinc plating, under Standard UNI EN 10242.

The zinc coating is over 500 gr/m^2, that means minimal average thickness of 70 micron.

This thickness of the zinc coating and the good adherence to the base surface assure a perfect and long-lasting anti-corrosive protection.

PULITURA E OLIATURA

Per eliminare i residui di trucioli di ferro, olio, di taglio e sporcizia raccolta durante il processo di mecanizzazione, i raccordi GEBO vengono puliti e infine vengono dotati di una protezione contro la corrosione.

CLEANING AND LUBRIFICATION

All GEBO Fittings are cleaned off from all mechanical production residues and provided with a corrosion protection.

UNIONE TRAMITE FILETTATURA

Filettature di unione: i raccordi filettati GEBO con simbolo di disegno A sono prodotti con i filetti esterni conici (R) e filetti interni cilindrici (Rp) in conformità alla norma ISO 7/1 (DIN EN 10226-1).

Filetti di giunzione: i raccordi filettati GEBO con simbolo di disegno A sono prodotti con i filetti esterni ed interni cilindrici (G) secondo la norma DIN EN ISO 228/1.

THREAD CONNECTION

Jointing threads: GEBO threaded fittings with design symbol A are produced with taper external thread (R) and parallel internal thread (Rp) in accordance with Standard ISO 7/1 (DIN EN 10226-1).

Fastening threads: GEBO threaded fittings with design symbol A are produced with parallel external and internal threads (G) in accordance with Standard DIN EN ISO 228/1.

DN	6	8	10	15	20	25	32	40	50	65	80	100
inch	1/8	1/4	3/8	1/2	3/4	1	1 1/4	1 1/2	2	2 1/2	3	4

ALLINEAMENTO DEI FILETTI

Il processo di meccanizzazione dei raccordi GEBO garantisce che l'allineamento dei filetti non subisca una variazione superiore a 0.5° (30') come specificato nella norma del prodotto.

THREAD ALIGNMENT

The mechanization process of GEBO fittings prevents the alignment of threads from any variations over 0.5° (30'), as indicated in the Standard.

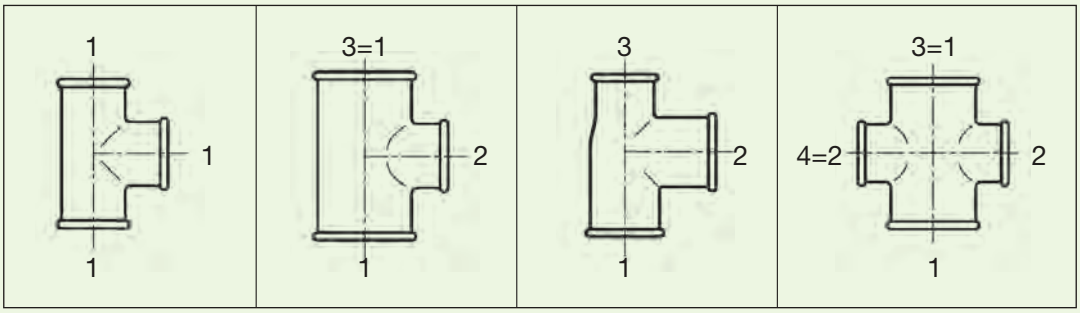

280 NIPPLO M/M
Hexagon Nipple M/M

ISO N8

MISURE Size	CODICE ZINCATO Code galvanized	CODICE NERO Code black	QUANTITÀ IMBALLO Box quantity Pcs.	CONFEZIONE INTERNA Inner bags Pcs.	DISPONIBILE 1/2 CONFEZIONE Half box available
1/4"	280-2G	280-2S	350	10	
3/8"	280-3G	280-3S	250	10	
1/2"	280-4G	280-4S	160	10	
3/4"	280-5G	280-5S	140	10	
1"	280-6G	280-6S	60	10	
1 1/4"	280-7G	280-7S	40		
1 1/2"	280-8G	280-8S	35		
2"	280-9G	280-9S	20		
2 1/2"	280-10G	280-10S	25		
3"	280-11G	280-11S	20		
4"	280-12G	280-12S	8		Δ
5"	280-13G	280-13S	4		
6"	280-14G	280-14S	4		

281 NIPPLO M/M CON FILETTATURA DESTRA/SINISTRA
Hexagon Nipple M/M, right and left hand thread

ISO N8 R-L

MISURE Size	CODICE ZINCATO Code galvanized	CODICE NERO Code black	QUANTITÀ IMBALLO Box quantity Pcs.	CONFEZIONE INTERNA Inner bags Pcs.	DISPONIBILE 1/2 CONFEZIONE Half box available
3/8"	281-3G	281-3S	250	10	
1/2"	281-4G	281-4S	160	10	
3/4"	281-5G	281-5S	140	10	
1"	281-6G	281-6S	60	10	
1 1/4"	281-7G	281-7S	40		
1 1/2"	281-8G	281-8S	35		
2"	281-9G	281-9S	20		

290 TAPPO CON BORDO
Plug, beaded

ISO T9

MISURE Size	CODICE ZINCATO Code galvanized	CODICE NERO Code black	QUANTITÀ IMBALLO Box quantity Pcs.	CONFEZIONE INTERNA Inner bags Pcs.	DISPONIBILE 1/2 CONFEZIONE Half box available
1/4"	290-2G	290-2S	500	10	
3/8"	290-3G	290-3S	450	10	
1/2"	290-4G	290-4S	350	10	
3/4"	290-5G	290-5S	200	10	
1"	290-6G	290-6S	70	10	
1 1/4"	290-7G	290-7S	50		
1 1/2"	290-8G	290-8S	40		
2"	290-9G	290-9S	27		
2 1/2"	290-10G	290-10S	30		Δ
3"	290-11G	290-11S	20		Δ
4"	290-12G	290-12S	10		Δ

291 TAPPO SENZA BORDO
Plug, plain

ISO T8

MISURE Size	CODICE ZINCATO Code galvanized	CODICE NERO Code black	QUANTITÀ IMBALLO Box quantity Pcs.	CONFEZIONE INTERNA Inner bags Pcs.	DISPONIBILE 1/2 CONFEZIONE Half box available
1/4"	291-2G	291-2S	800	10	
3/8"	291-3G	291-3S	450	10	
1/2"	291-4G	291-4S	350	10	
3/4"	291-5G	291-5S	200	10	
1"	291-6G	291-6S	70	10	
1 1/4"	291-7G	291-7S	50		
1 1/2"	291-8G	291-8S	40		
2"	291-9G	291-9S	27		
2 1/2"	291-10G	291-10S	50		Δ
3"	291-11G	291-11S	20		Δ
4"	291-12G	291-12S	10		Δ

Versione nera diponibile su richiesta. Black version available on demand.