MULTI

MADE IN EUROPE | PROGRAMMA ASSISTENZA ITALIA | ANTI-CORROSIONE | INTEGRAZIONE SOLARE

- / Caldaia in acciaio smaltata al titanio
- / Doppio anodo anticorrosione elettronico e in magnesio
- / Ricircolo
- / Installabile a pavimento e a parete anche rovesciato
- / Guaina portasonda integrata
- / Disponibile kit resistenza elettrica
- / Disponibile kit staffa per installazione a parete
- / Integrabile con il sistema solare a circolazione forzata, resistenza elettrica e caldaia

NEW 2015

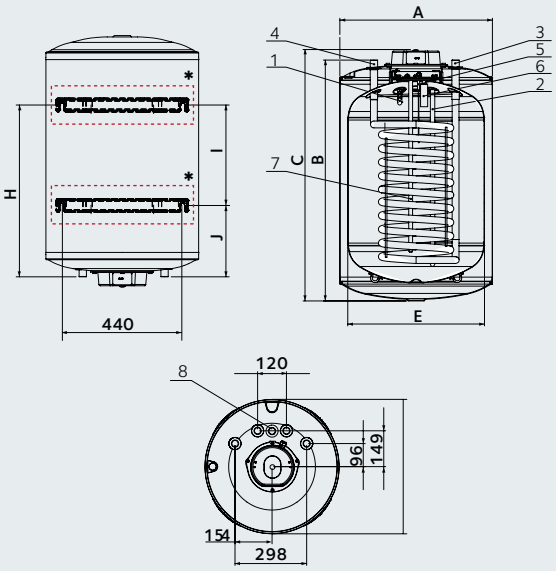

1. Entrata acqua fredda o uscita acqua calda 3/4"M
2. Uscita acqua calda o entrata acqua fredda 3/4"M
3. Ritorno o mandata serpentino 3/4"M
4. Mandata o ritorno serpentino 3/4"M
5. Anodo Pro-Tech
6. Anodo in magnesio
7. Sonda di temperatura
8. Ricircolo 3/4"M (escluso 80 lt.)

* staffa a parete disponibile come accessorio

DATI TECNICI		80	120	160
Capacità	l	76	124	157
Superficie di scambio serpentino	m^2	0,5	0,7	0,7
Potenza	kW	21,3	25	25
Tempo di riscaldamento	min	17	21	29
Portata nominale in continuo (3 m^3/h a 80°C)				
Tra ΔT 35°C	l/h	611	717	717
Tra ΔT 45°C	l/h	407	478	478
Perdite di carico scambiatore	mbar	30	40	40
Pressione massima di esercizio	bar	7	7	7
Dispersioni termiche*	W	53	63	56
Temperatura massima	°C	90	90	90
Massa a vuoto	kg	45	52	60
DIMENSIONI DI INGOMBRO				
A	mm	560	560	560
B	mm	670	880	1090
C	mm	757	967	1177
D	mm	535	745	955
E	mm	500	500	500
H	mm	417,5	627,5	827,5
I	mm	155	365	565
J	mm	262,5	262,5	262,5
M	mm	572	572	572

*riferito all'installazione murale

BCH CD1	80 ARI - KIT FLOOR EU	120 ARI - KIT FLOOR EU	160 ARI - KIT FLOOR EU
ErP Classe energetica	C	C	B
CODICI	3092010	3092011	3092012

*riferito all'installazione murale

Per gli accessori vedi a pag. 67