Mensole 03M

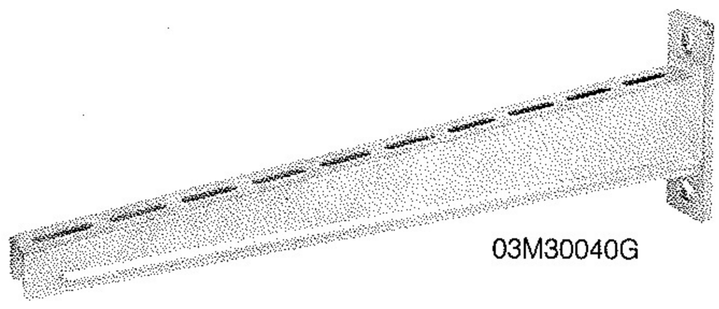

Imballo (pz)	Articoli	Larghezza nominale	Finitura
30	03M10040G	120	G
30	03M10040Z	120	C
24	03M15040G	170	G
24	03M15040Z	170	C
24	03M20040G	220	G
24	03M20040Z	220	C
24	03M25040G	270	G
24	03M25040Z	270	C
12	03M30040G	320	G
12	03M30040Z	320	C
12	03M40040G	420	G
12	03M40040Z	420	C
6	03M50040G	520	G
6	03M50040Z	520	C
6	03M60040G	620	G
6	03M60040Z	620	C

Mensole 03M

Realizzata in lamiera prezincata o smaltata, adatta a canali P31 e passerelle F31.
Si può fissare direttamente a parete con tasselli M12 o ancorata a profilati PSA con l'ausilio di bulloni a testa ad ancora.

Mensole 03M

■ Caratteristiche tecniche

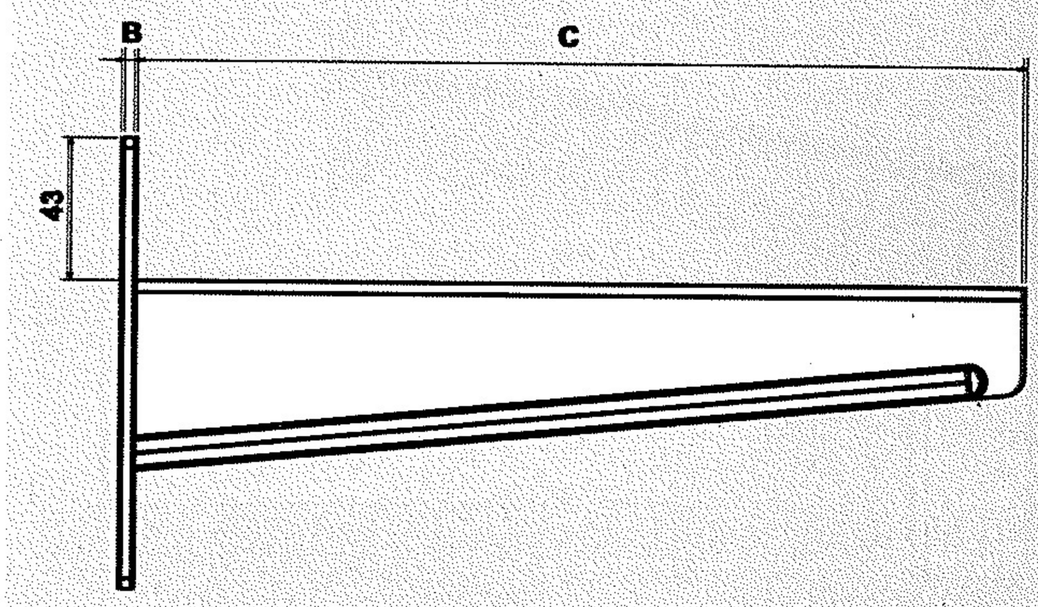

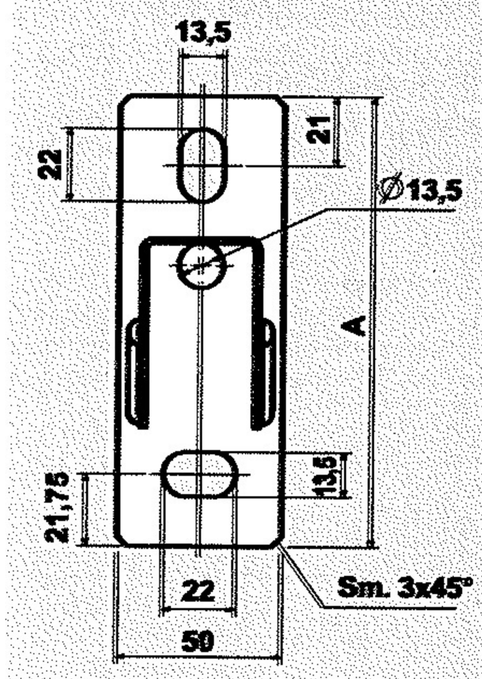

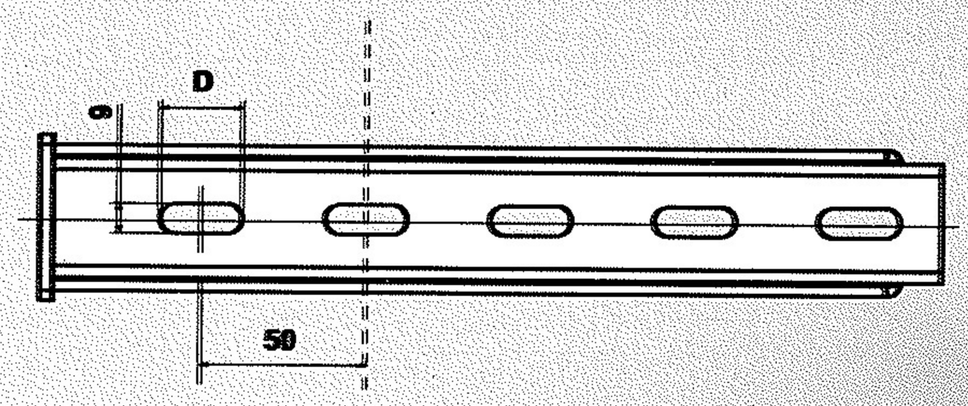

Articolo	L	A	B	C	D	Portata [daN]	Peso [kg]
03M10040G	100	120	4	120	25	50	0,33
03M10040Z	100	120	4	120	25	50	0,33
03M15040G	150	120	4	170	25	75	0,40
03M15040Z	150	120	4	170	25	75	0,40
03M20040G	200	125	4	220	25	105	0,49
03M20040Z	200	125	4	220	25	105	0,49
03M25040G	250	136	4	270	25	135	0,57
03M25040Z	250	136	4	270	25	135	0,57
03M30040G	300	136	6	320	25	150	0,77
03M30040Z	300	136	6	320	25	150	0,77
03M40040G	400	146	6	420	40	195	1,00
03M40040Z	400	146	6	420	40	195	1,00
03M50040G	500	160	8	520	40	240	1,39
03M50040Z	500	160	8	520	40	240	1,39
03M60040G	600	160	8	620	40	250	1,61
03M60040Z	600	160	8	620	40	250	1,61