SIEMENS

Show actual product details

Foglio dati 3VA1225-4EF42-0AA0

CIRCUIT BREAKER 3VA1 IEC FRAME 250 BREAKING CAPACITY CLASS S ICU=36KA @ 415 V 4-POLE, LINE PROTECTION TM240, ATAM, IN=250A OVERLOAD PROTECTION IR=175A ...250A SHORT CIRCUIT PROTECTION II=5...10 X IN NEUTRAL UNPROTECTED BUSBAR CONNECTION

Versione	
Marca del prodotto	SENTRON
Denominazione del prodotto	Interruttore automatico scatolato
Esecuzione del prodotto	Protezione impianto
Esecuzione dello sganciatore di sovracorrente	TM240
Funzione di protezione dello sganciatore di sovracorrente	LI
Numero di poli	4

Dati tecnici generali	
Tensione nominale di isolamento Ui	800 V
Max. tensione nominale di impiego Ue con AC	690 V
Tensione di impiego / con DC / valore nominale	600 V
Potenza dissipata [W] / max.	57 W
Potenza dissipata [W] / con valore nominale di corrente / con AC / in stato di funzionamento caldo / per ogni polo	19 W
Durata di vita meccanica (numero di cici di manovra) / tip.	15 000

Con riserva di modifiche
© Copyright Siemens AG

Durata di vita elettrica (numero di cicli di manovra) / con AC-1 / con 380/415 V / a 50/60 Hz	8 000
Caratteristica del prodotto / per conduttore di neutro / potenziabile/aggiornabile / protezione da cortocircuito e sovraccarico	No
Esecuzione del monitoraggio di guasto verso terra	Senza
Peso netto	2,1 kg

Elettricità	
Corrente permanente / valore nominale / max.	250 A
Corrente permanente nominale Iu	250 A
Corrente di impiego	
• a 40 °C	250 A
• a 45 °C	250 A
• a 50 °C	250 A
• a 55 °C	243,3 A
• a 60 °C	236,5 A
• a 65 °C	229,8 A
• a 70 °C	223 A

Capacità di commutazione	
Classe di potere di interruzione dell'interruttore automatico	S
Potere di interruzione estremo in cortocircuito (Icu)	
• con 240 V	55 kA
• con 415 V	36 kA
• con 440 V	25 kA
• con 690 V	7 kA
Potere di interruzione di servizio in cortocircuito (Ics)	
• con 240 V	55 kA
• con 415 V	36 kA
• con 440 V	25 kA
• con 690 V	5 kA
Potere di chiusura in cortocircuito (Icm)	
• con 240 V	121 kA
• con 415 V	75,6 kA
• con 440 V	52,5 kA
• con 690 V	11,9 kA

Parametri regolabili	
Valore di intervento impostabile per corrente / dello sganciatore di sovraccarico dipendente dalla corrente / valore iniziale	175 A

Con riserva di modifiche
© Copyright Siemens AG

Valore di intervento impostabile per corrente / dello sganciatore di sovraccarico dipendente dalla corrente / Valore finale	250 A
Classe di intervento / dello sganciatore L / con curva caratteristica I2t / valore iniziale	1
Classe di intervento / dello sganciatore L / con curva caratteristica I2t / Valore finale	1
Impostazione / Protezione di sovraccarico L / Tempo di ritardo tR / Caratteristica I**2t / Memoria impostabile on/off	No
Valore di intervento impostabile per corrente / dello sganciatore di cortocircuito istantaneo / valore iniziale	1 250 A
Valore di intervento impostabile per corrente / dello sganciatore di cortocircuito istantaneo / Valore finale	2 500 A
Funzione del prodotto / Protezione da guasto verso terra	No

Progettazione meccanica

Altezza	158 mm
Larghezza	140 mm
Profondità	70 mm

Connessioni

Disposizione della connessione elettrica / per circuito principale	Attacchi anteriori
Numero delle connessioni elettriche / per circuito principale	attacchi piatti a vite
Tipi di sezioni di conduttore collegabili / per attacco a sbarra piatta / min.	13 x 1
Tipi di sezioni di conduttore collegabili / per attacco a sbarra piatta / max.	25 x 8

Circuito ausiliario

Numero dei contatti CO / per contatti ausiliari	0

Accessori

Ampliamento del prodotto / opzionale / Comando motorizzato	Sì

Condizioni ambientali

Grado di protezione IP / lato frontale	IP40
Temperatura ambiente	
• durante l'esercizio / min.	-25 °C
• durante l'esercizio / max.	70 °C
• durante l'immagazzinaggio / min.	-40 °C
• durante l'immagazzinaggio / max.	80 °C

Certificati

Con riserva di modifiche
© Copyright Siemens AG

Codice identificativo di apparecchiatura / secondo EN 81346-2	Q

General Product Approval			EMC	Declaration of Conformity	Test Certificates
CCC	VDE	EAC	RCM	EG-Konf.	Typprüfbescheinigung/Werkszeugnis

Test Certificates	Shipping Approval				
sonstig	ABS	BUREAU VERITAS	GL	LRS	RMRS

other
sonstig

Ulteriori informazioni

Information- and Downloadcenter (Cataloghi, Opuscoli,…)
http://www.siemens.com/lowvoltage/catalogs

Industry Mall (sistema di ordinazione Online)
https://eb.automation.siemens.com/mall/en/WW/Catalog/Product/3VA1225-4EF42-0AA0

Service&Support (Manuali, Certificati, Caratteristiche, FAQ, …)
http://support.automation.siemens.com/WW/view/it/3VA1225-4EF42-0AA0/all

Banca dati immagini (foto prodotto, disegni dimensionali 2D, modelli 3D, schemi delle connessioni, …)
http://www.automation.siemens.com/bilddb/cax_en.aspx?mlfb=3VA1225-4EF42-0AA0

CAx-Online-Generator
http://www.siemens.com/cax

Tender specifications
http://ausschreibungstexte.siemens.com/tiplv

Con riserva di modifiche
© Copyright Siemens AG

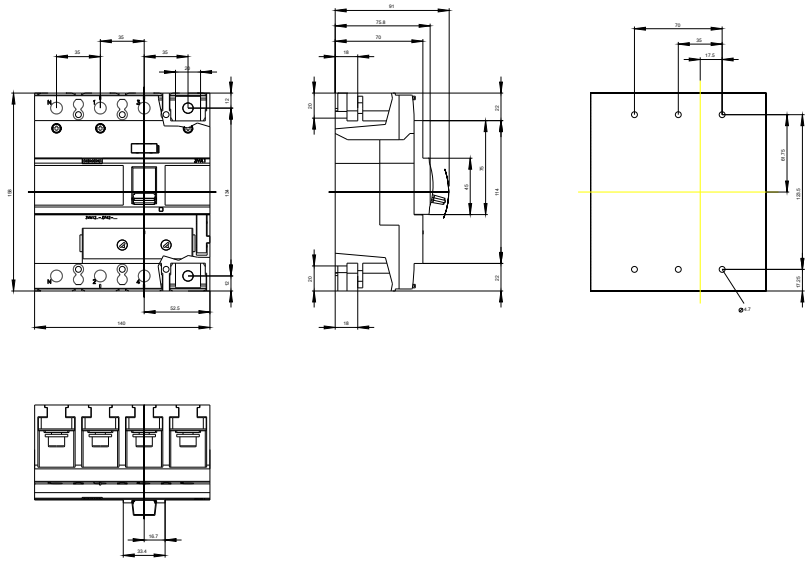

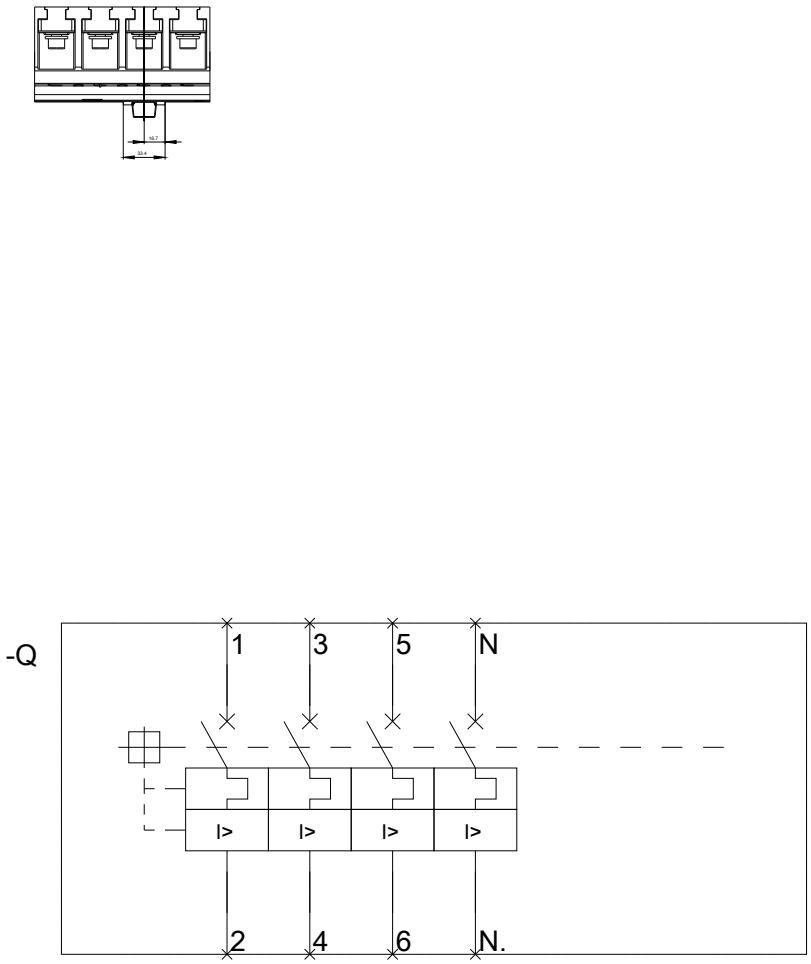

Con riserva di modifiche
© Copyright Siemens AG

Ultima modifica: 08/08/2016

Con riserva di modifiche
© Copyright Siemens AG